案件1：押え板（大型建設機械本体とシール材を固定する板）

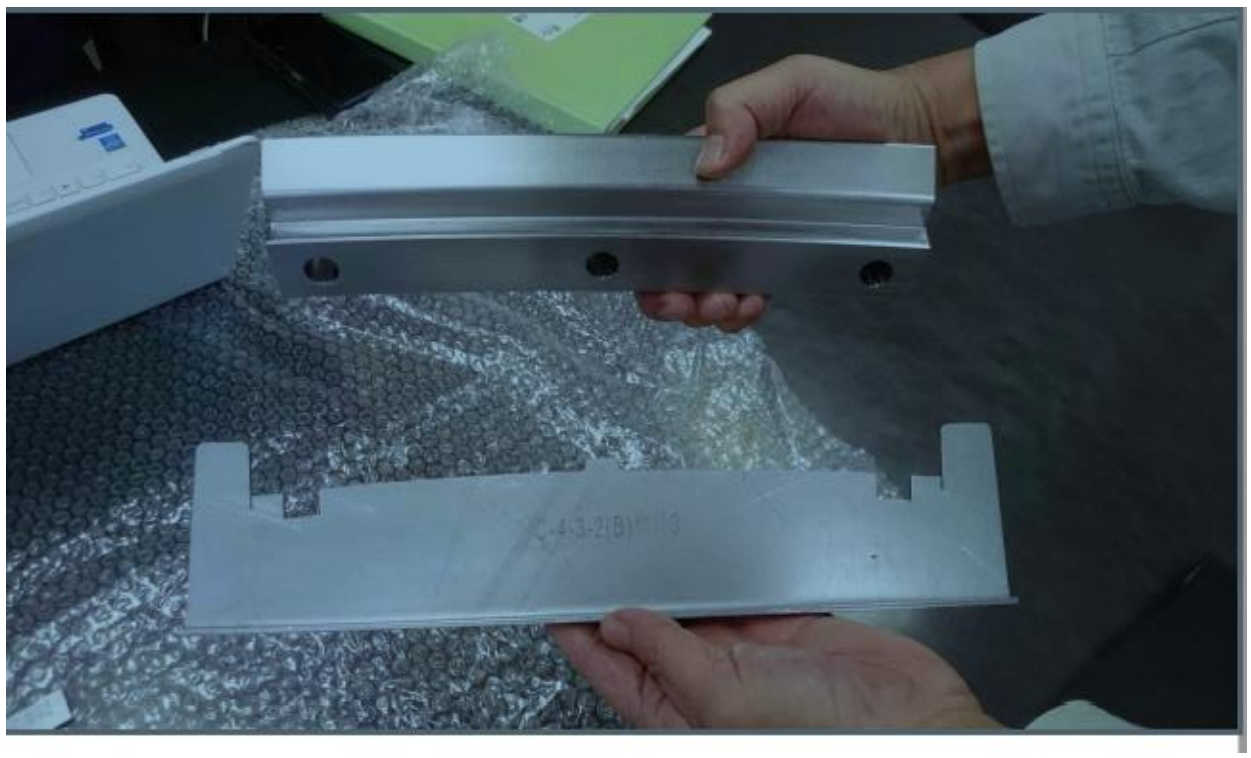

案件2：油タンク

案件3：制御盤　板金加工

案件4：ハーネス・ケーブル

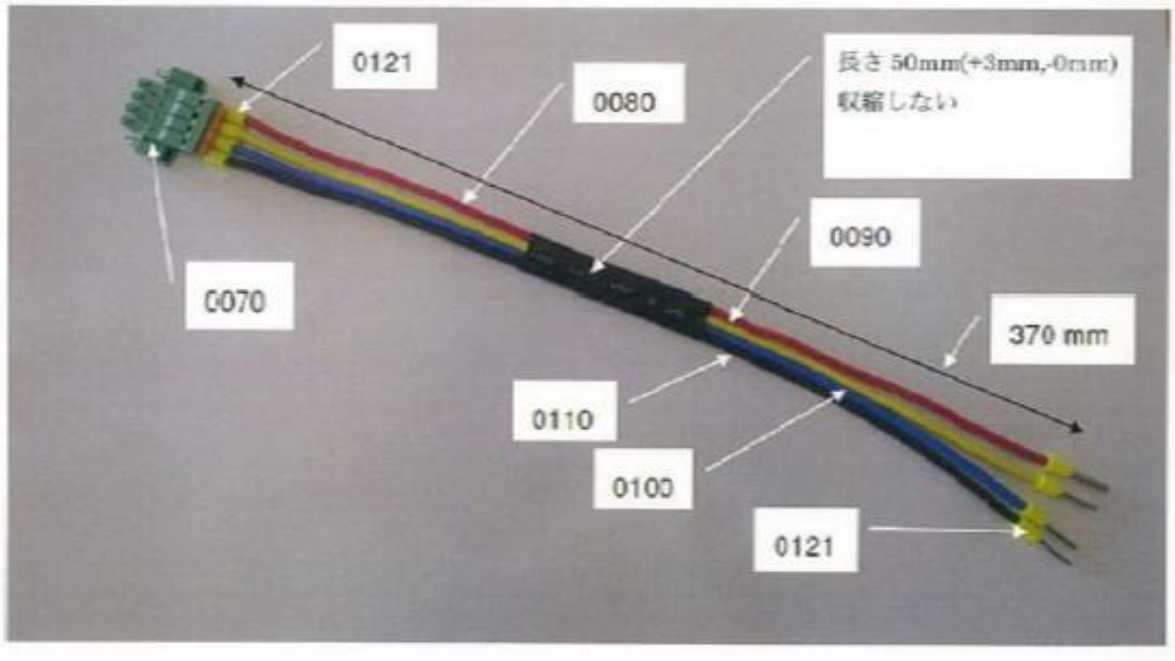

ワイヤーの公差は以下の通りとする。

案件5：製缶加工

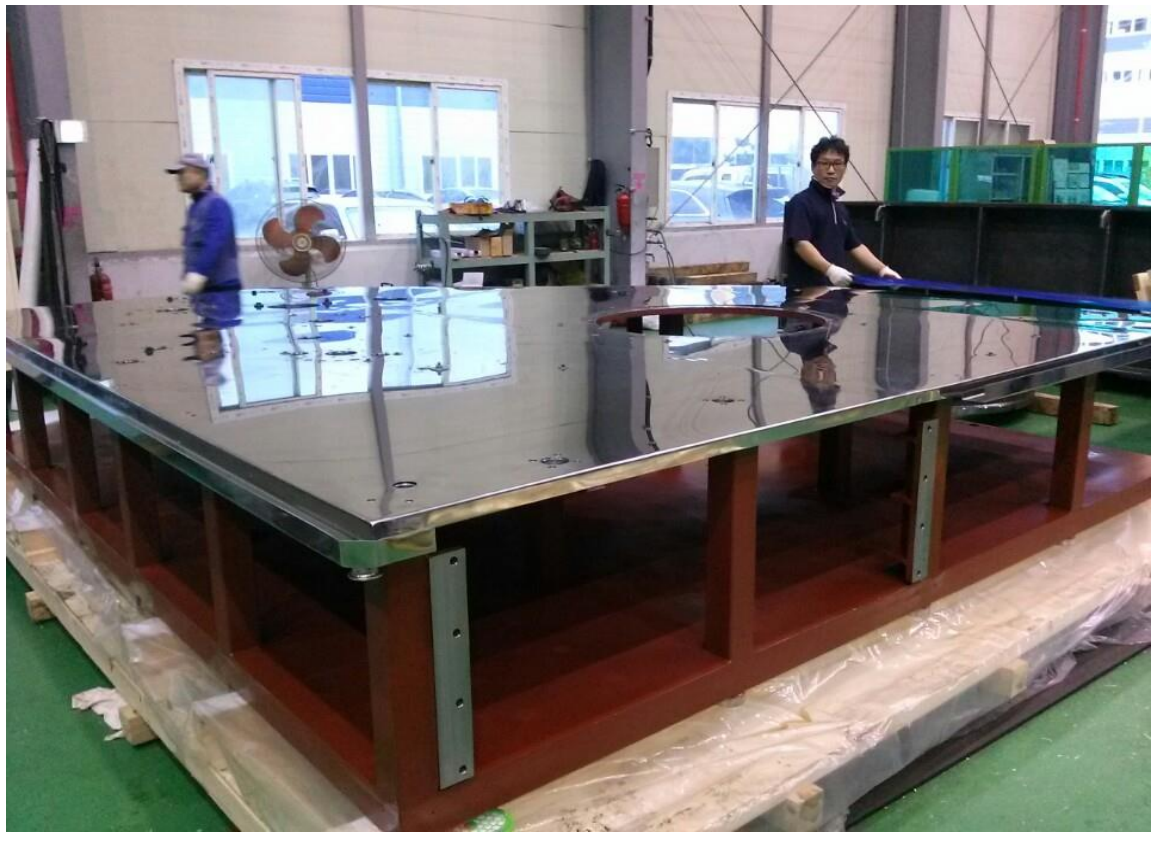

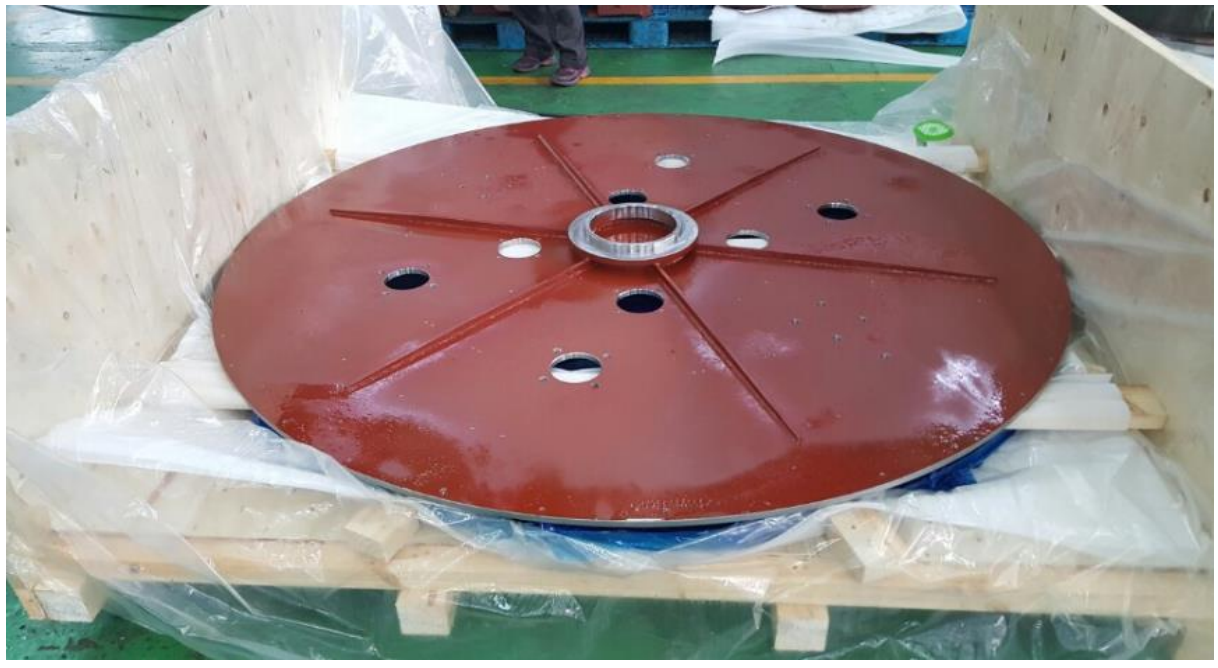

案件6：洗浄水ポンプユニット

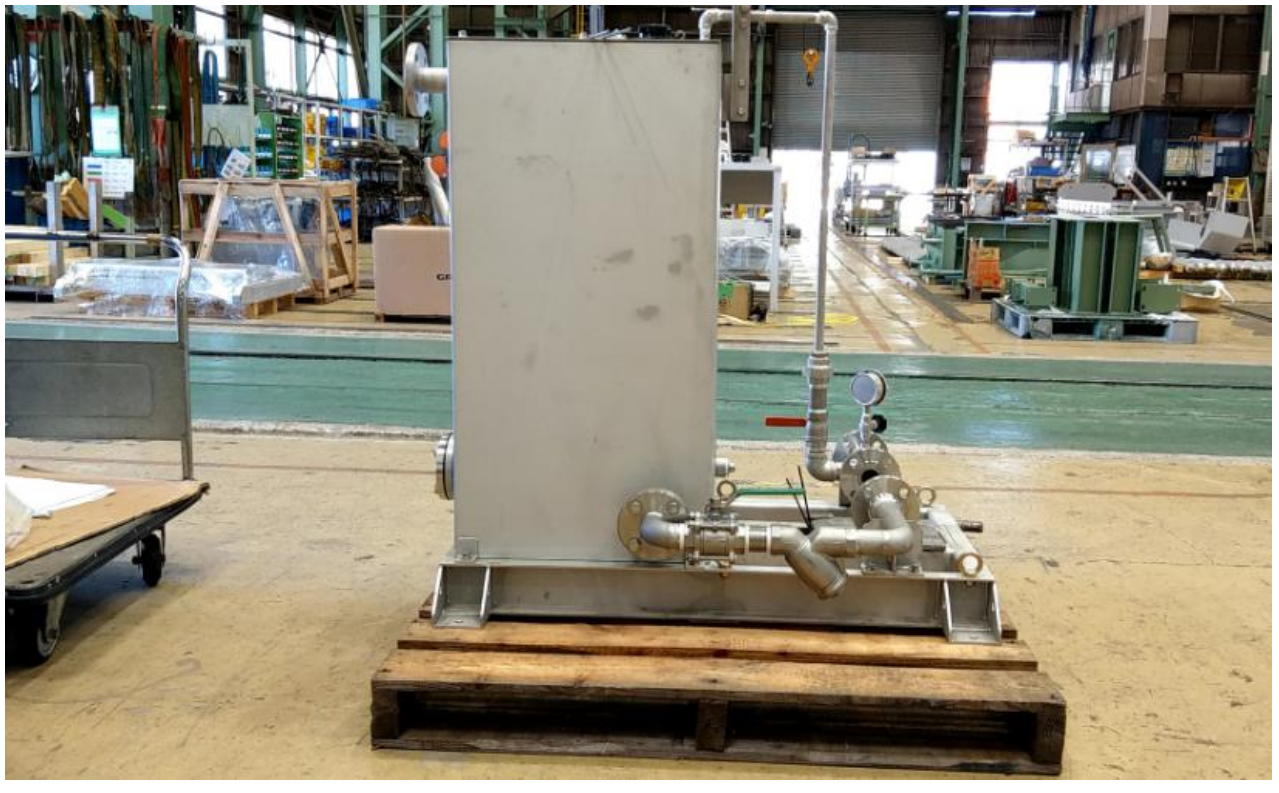

案件7：ゴムシャフト、ゴムロール

案件9：環境プロジェクト向け、製缶加工外注

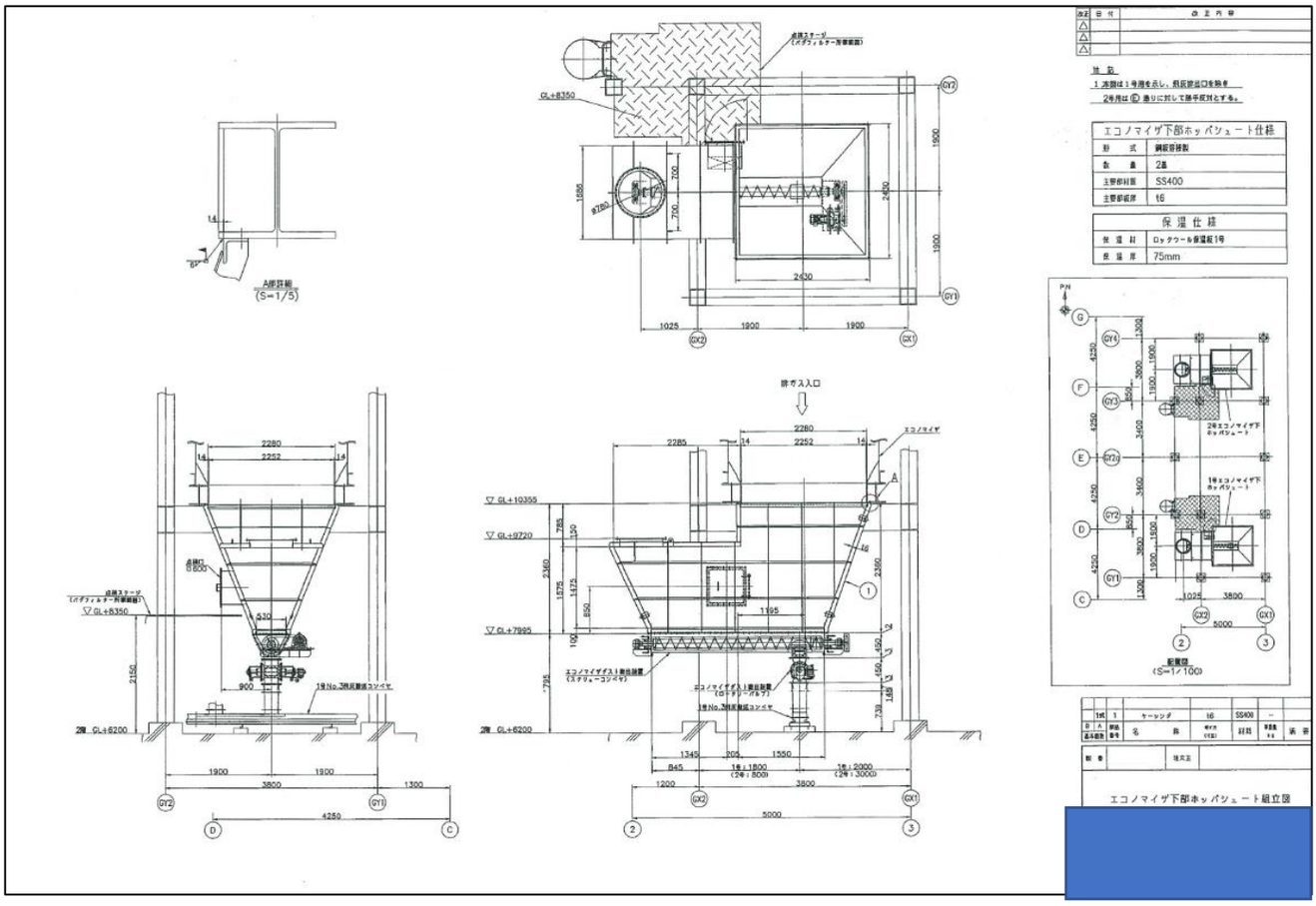

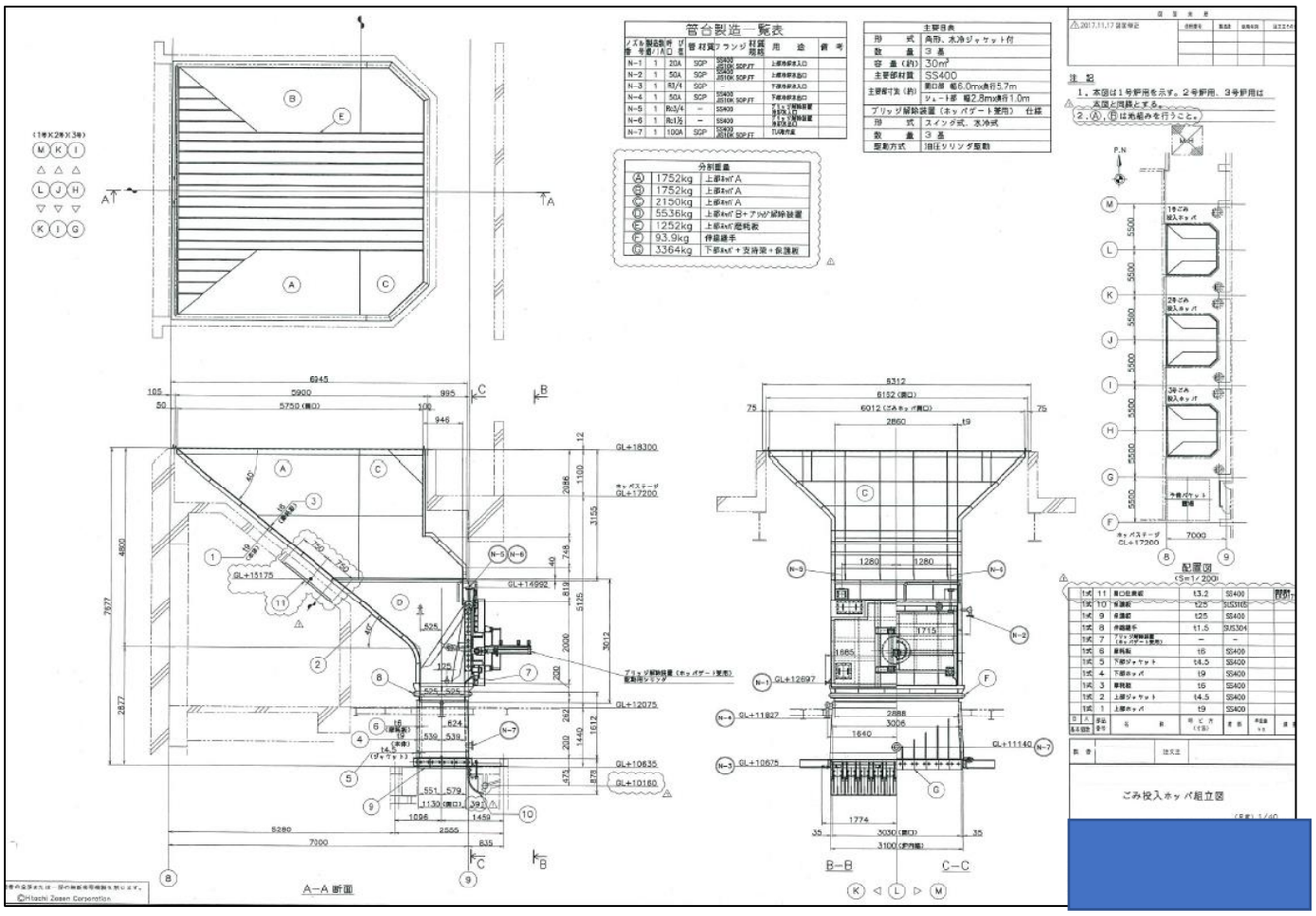

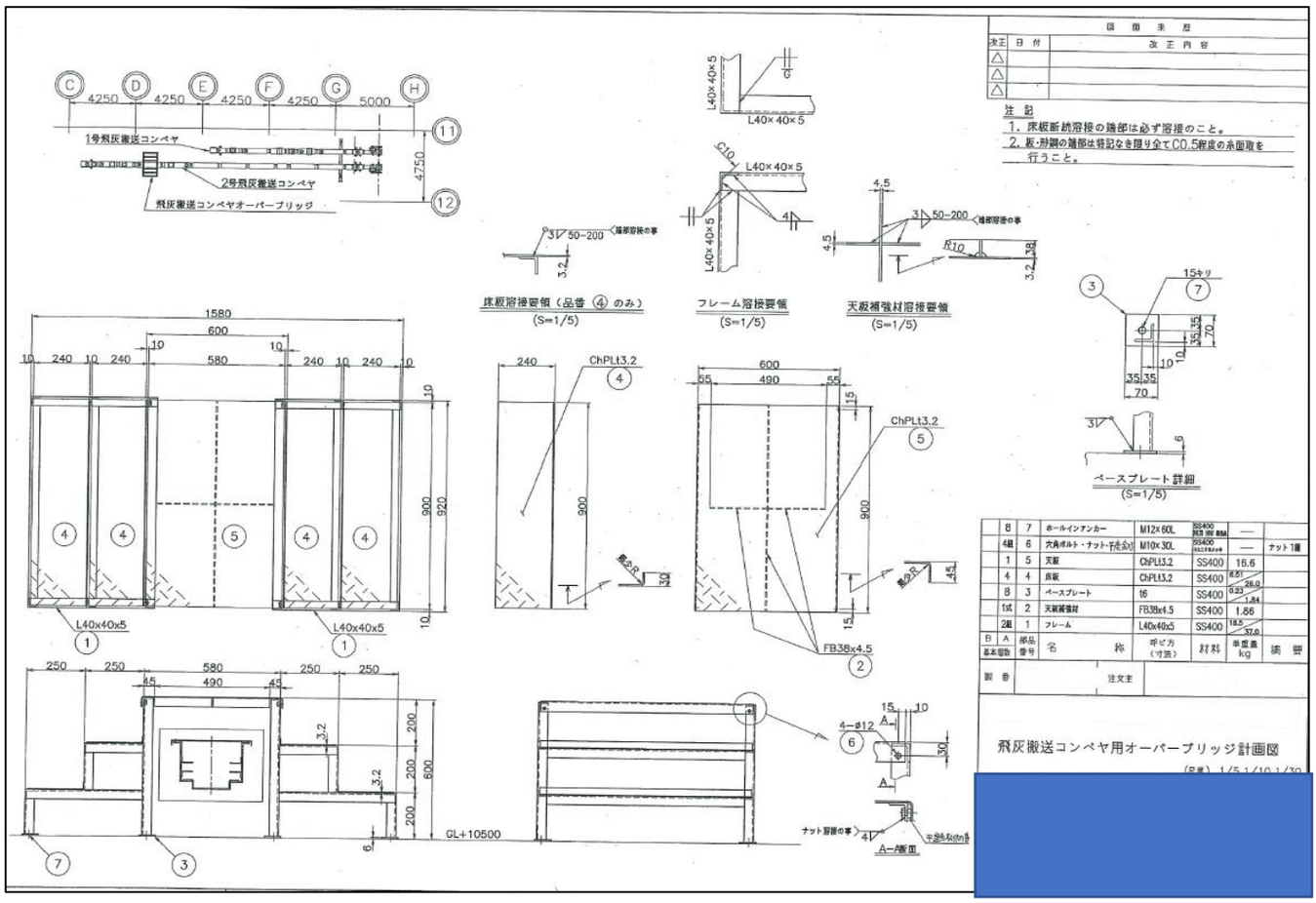

図面来歴
改正 日付 改正内容
注記
1. 床板断続溶接の端部は必ず溶接のこと。
2. 板・形鋼の端部は特記なき限り全てC0.5程度の糸面取を行うこと。
1号飛灰搬送コンベヤ
2号飛灰搬送コンベヤ
飛灰搬送コンベヤオーバーブリッジ
床板溶接要領（品番 ④ のみ）
(S=1/5)
フレーム溶接要領
(S=1/5)
天板補強材溶接要領
(S=1/5)
ベースプレート詳細
(S=1/5)
L40x40x5
ChPLt3.2
FB38x4.5
GL+10500
A-A断面
飛灰搬送コンベヤ用オーバーブリッジ計画図

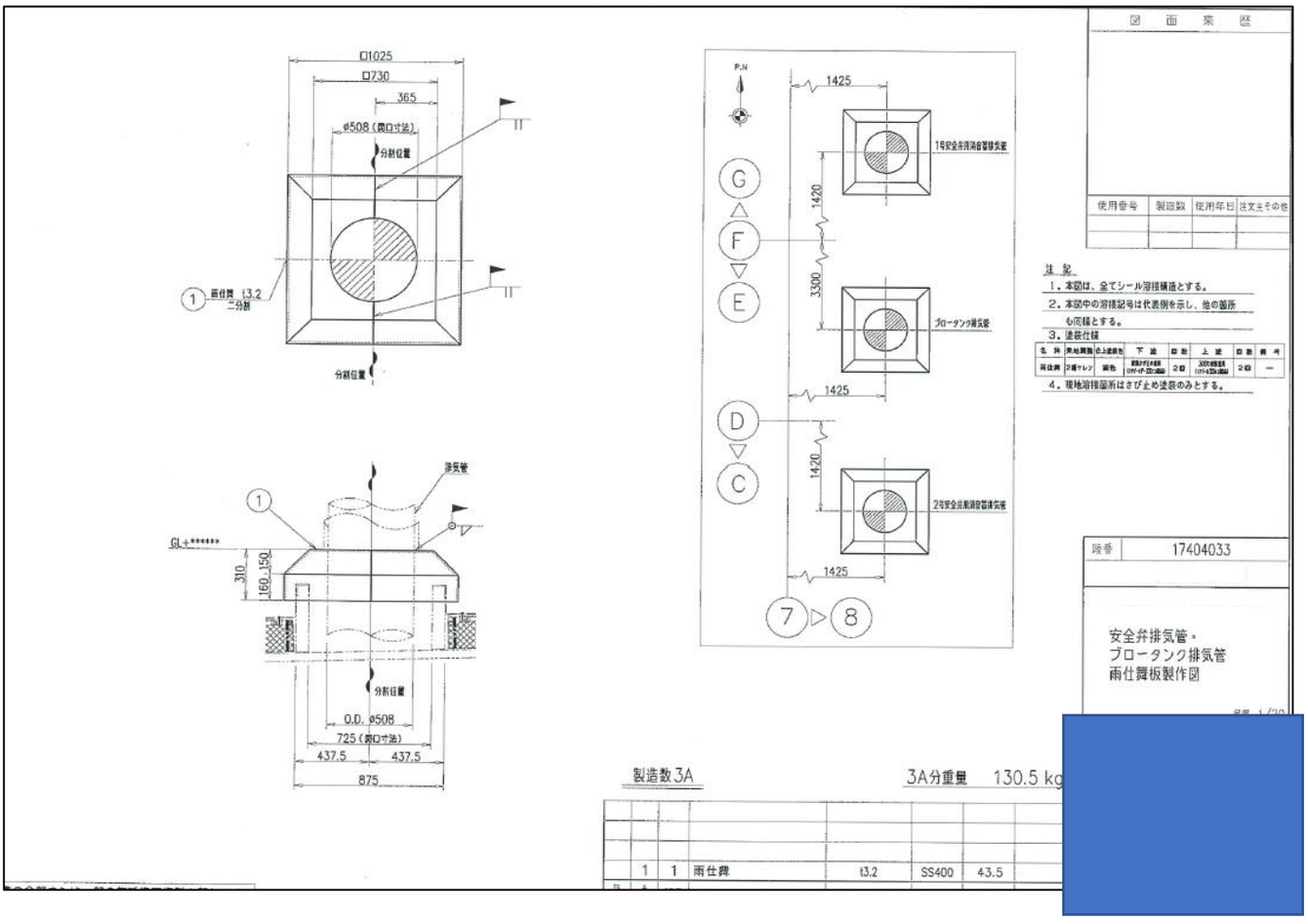

図面来歴
使用番号 製造数 使用年日 注文主その他
注記
1. 本図は、全てシール溶接構造とする。
2. 本図中の溶接記号は代表例を示し、他の箇所も同様とする。
3. 塗装仕様
4. 現地溶接箇所はさび止め塗装のみとする。
1号安全弁排気管排気管
ブロータンク排気管
2号安全弁排気管排気管
塗気管
GL+******
O.D. φ508
725（裏口寸法）
製造数3A
3A分重量 130.5 kg
17404033
安全弁排気管・
ブロータンク排気管
雨仕舞板製作図
1 1 雨仕舞 t3.2 SS400 43.5

案件10：橋梁/水門プロジェクト向け、階段・点検歩廊、手摺、架台等

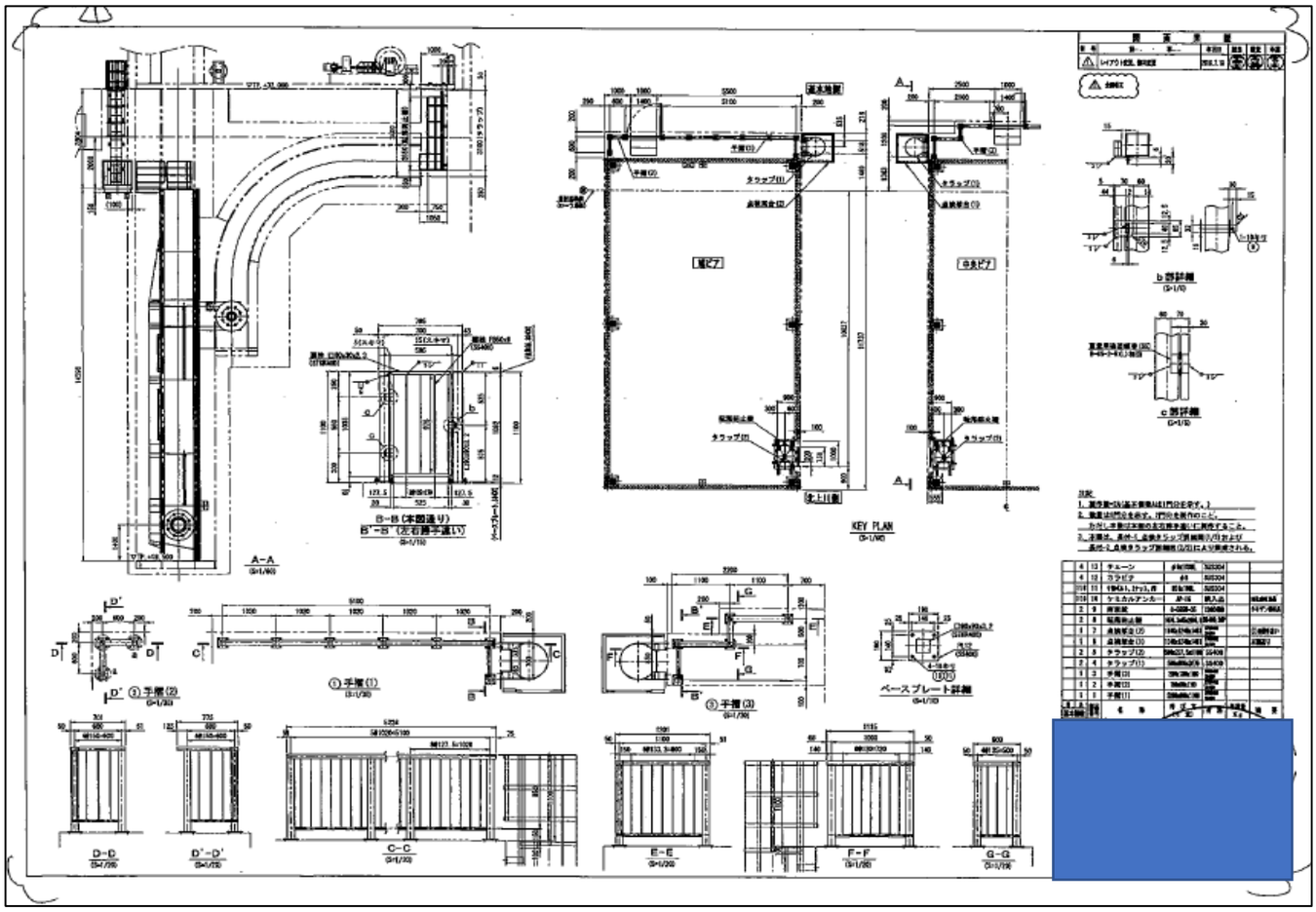

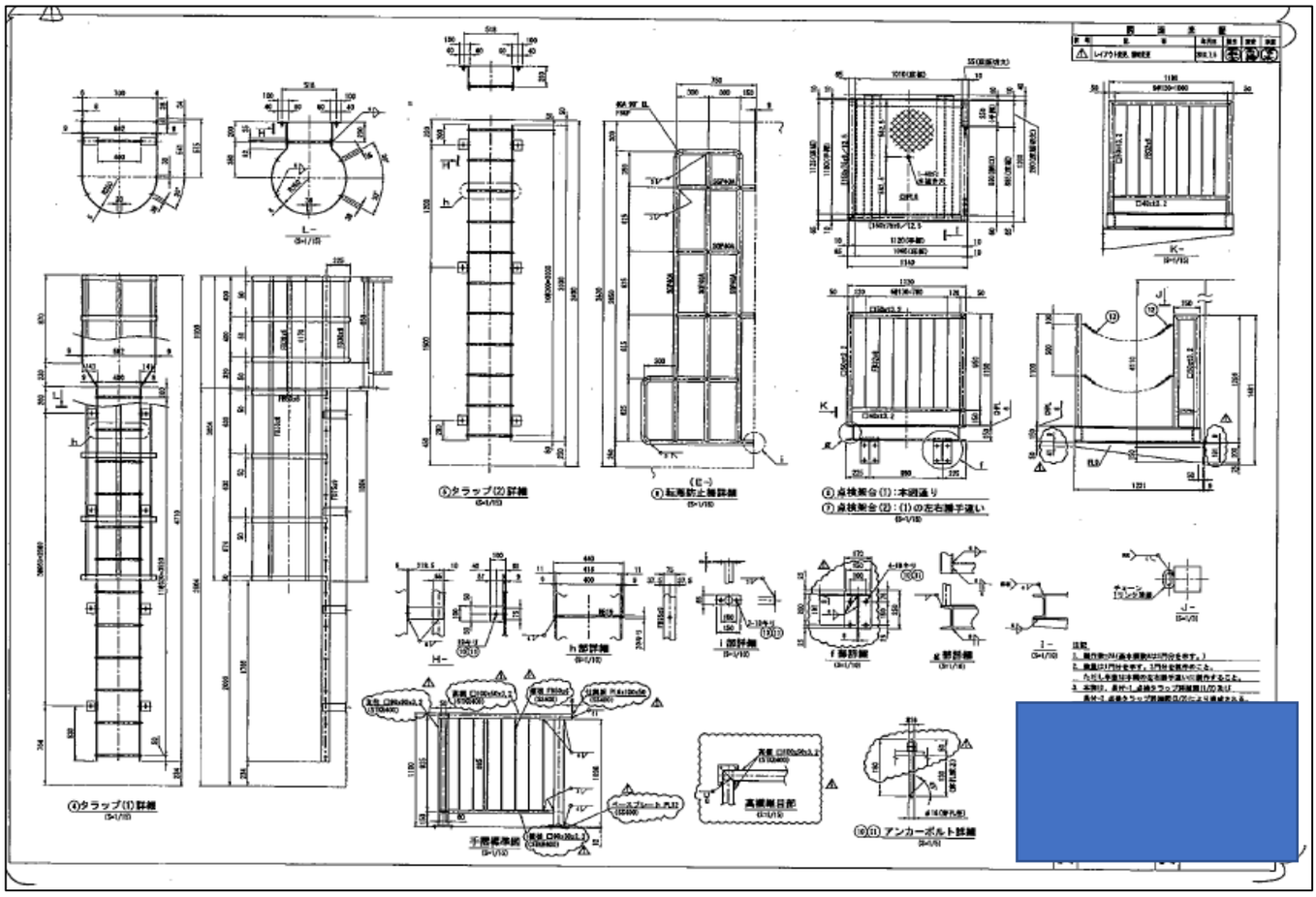

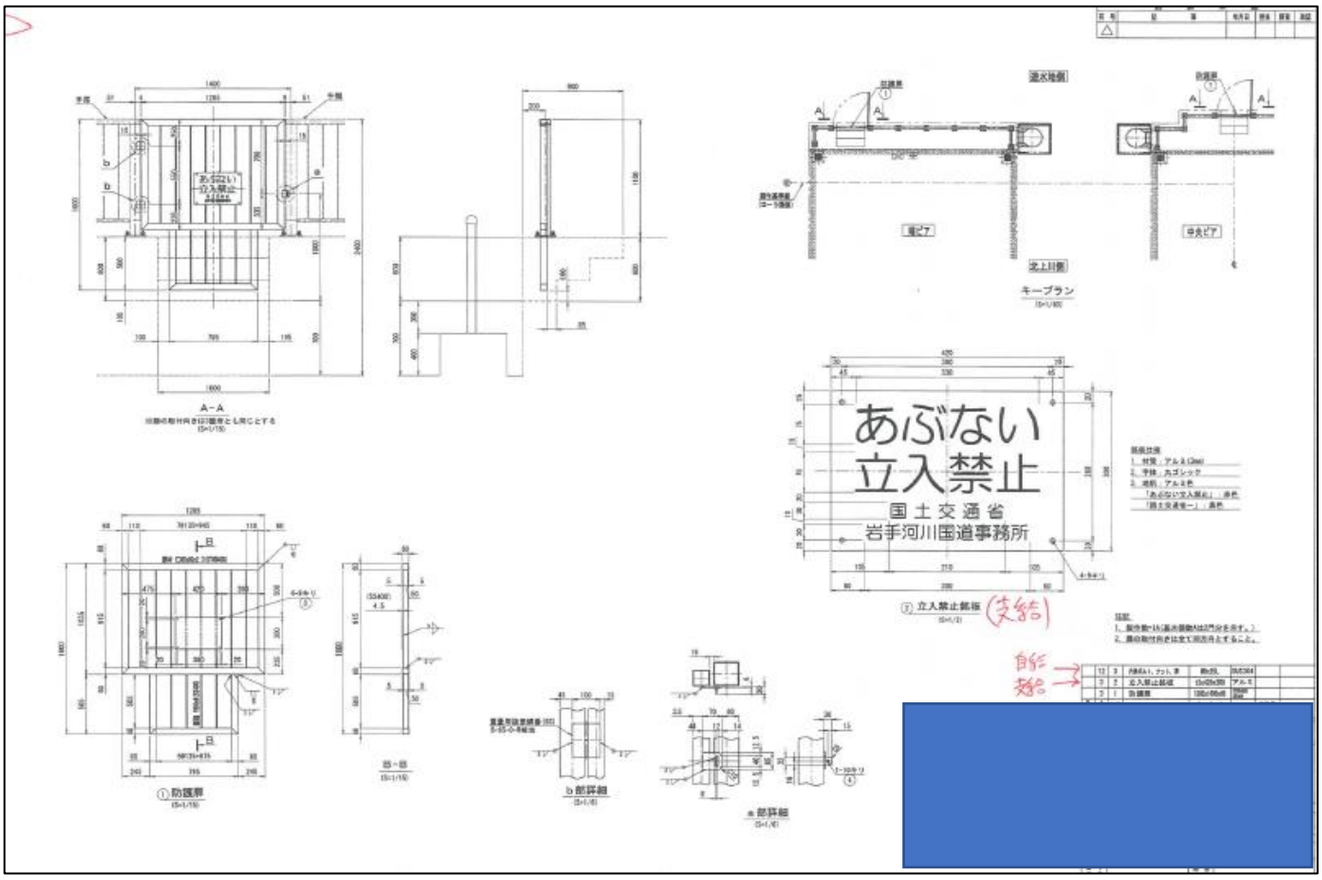
あぶない
立入禁止
国土交通省
岩手河川国道事務所
A-A
キープラン
立入禁止銘板
自然
支給
b部詳細
a部詳細

案件11：環境プロジェクト向けアフターサービス案件、部品等の機械外注

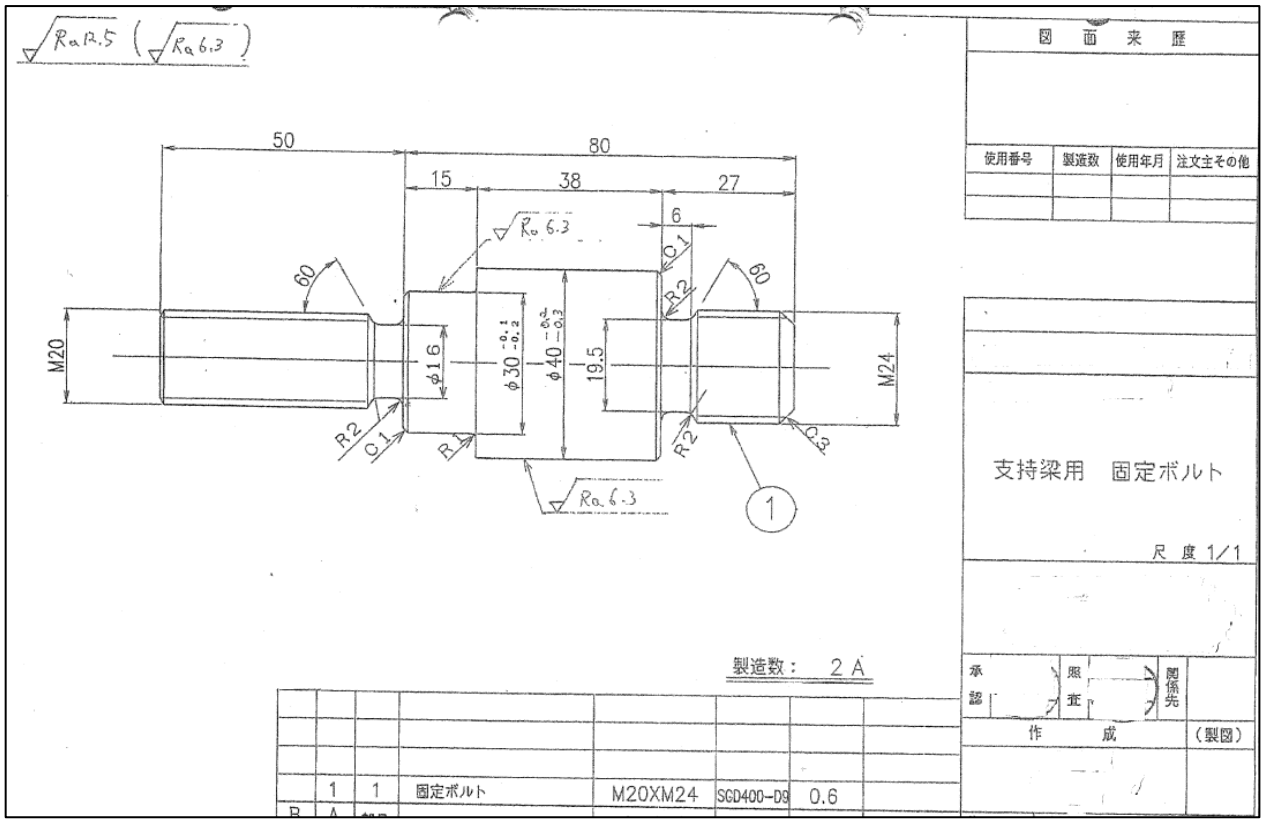

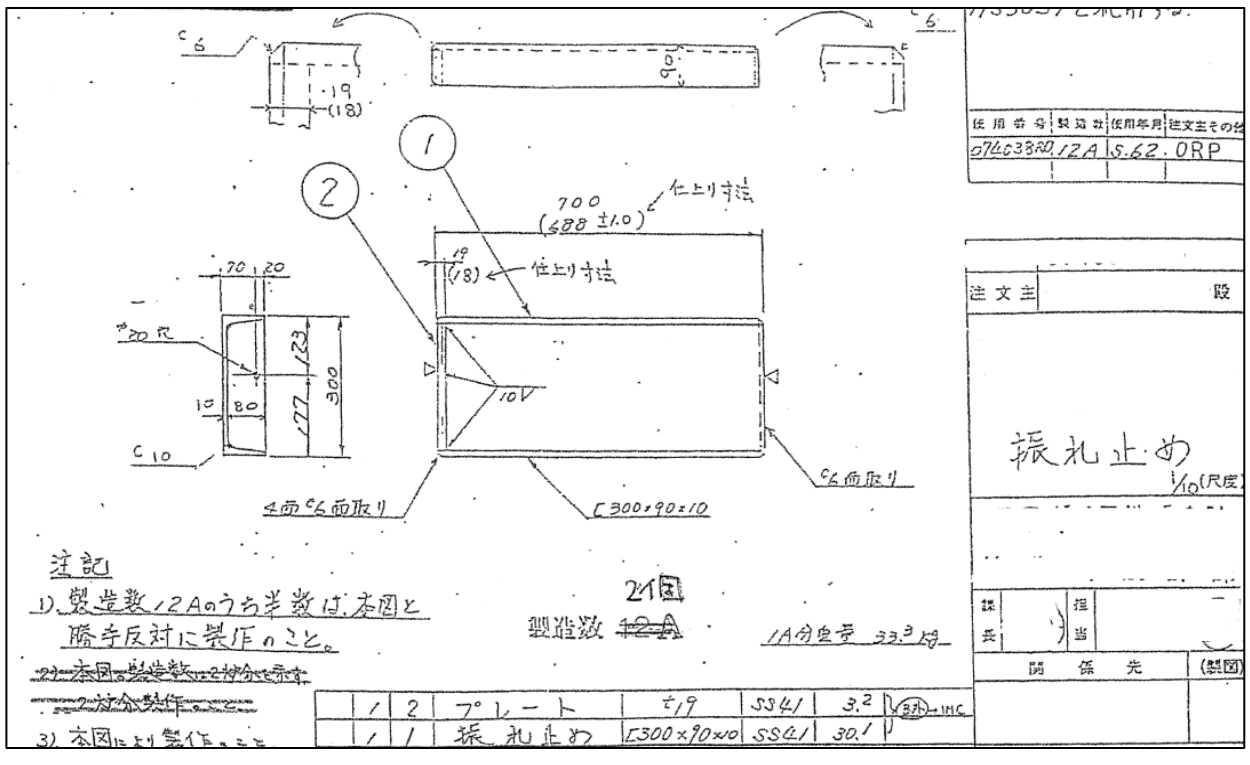

案件12：原子力機器部品旋盤加工

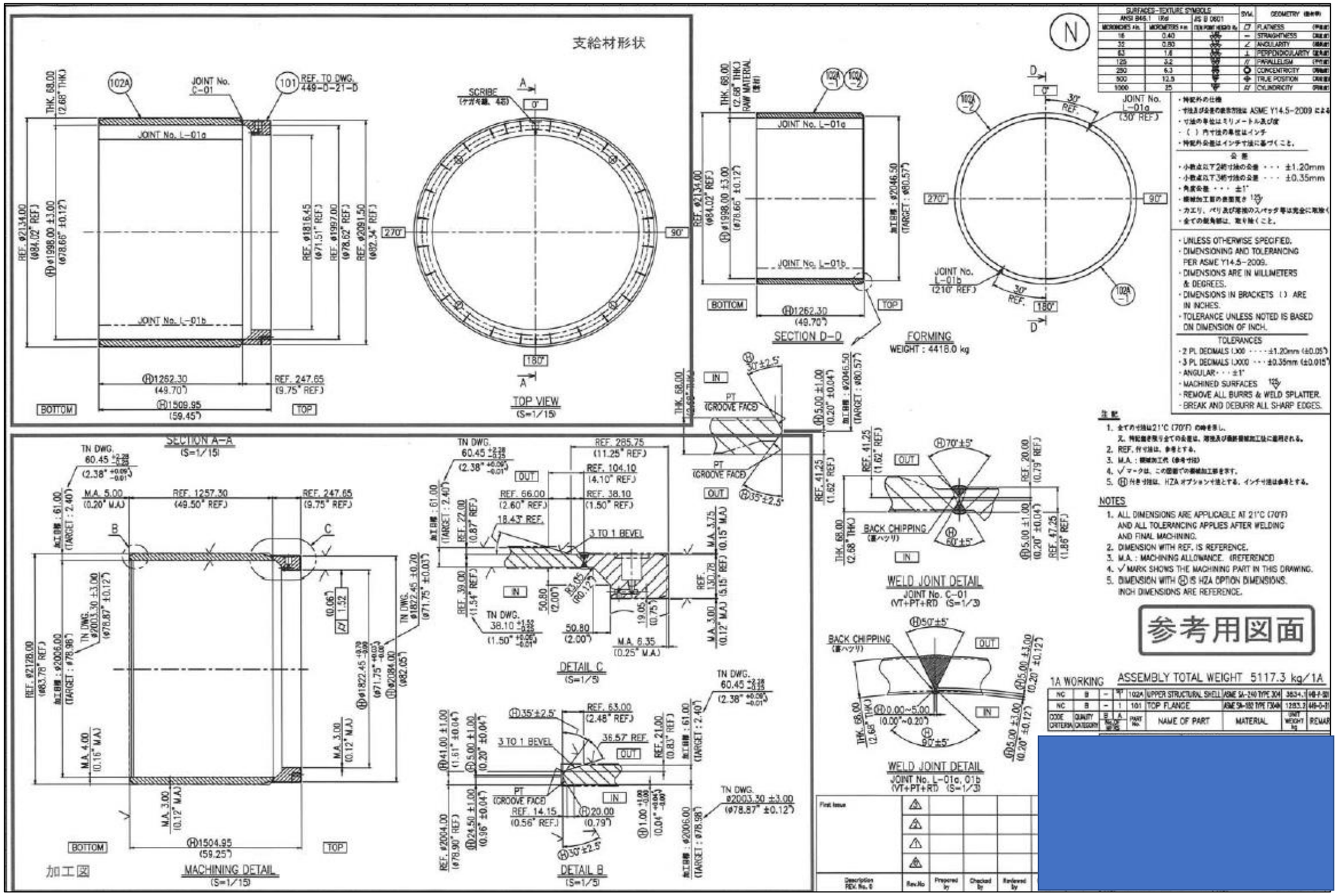

案件13：原子力機器部品精密板金加工

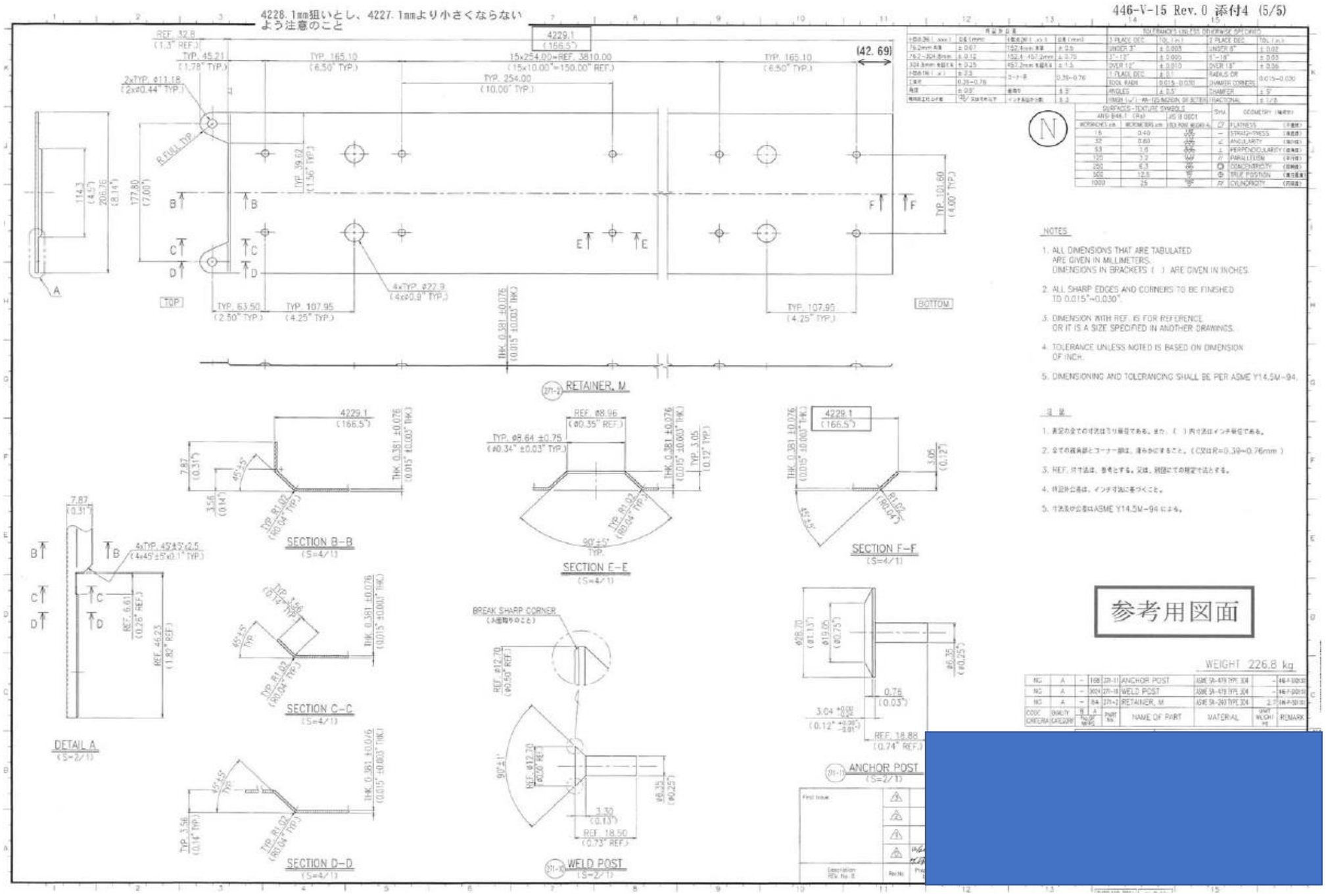

参考用図面
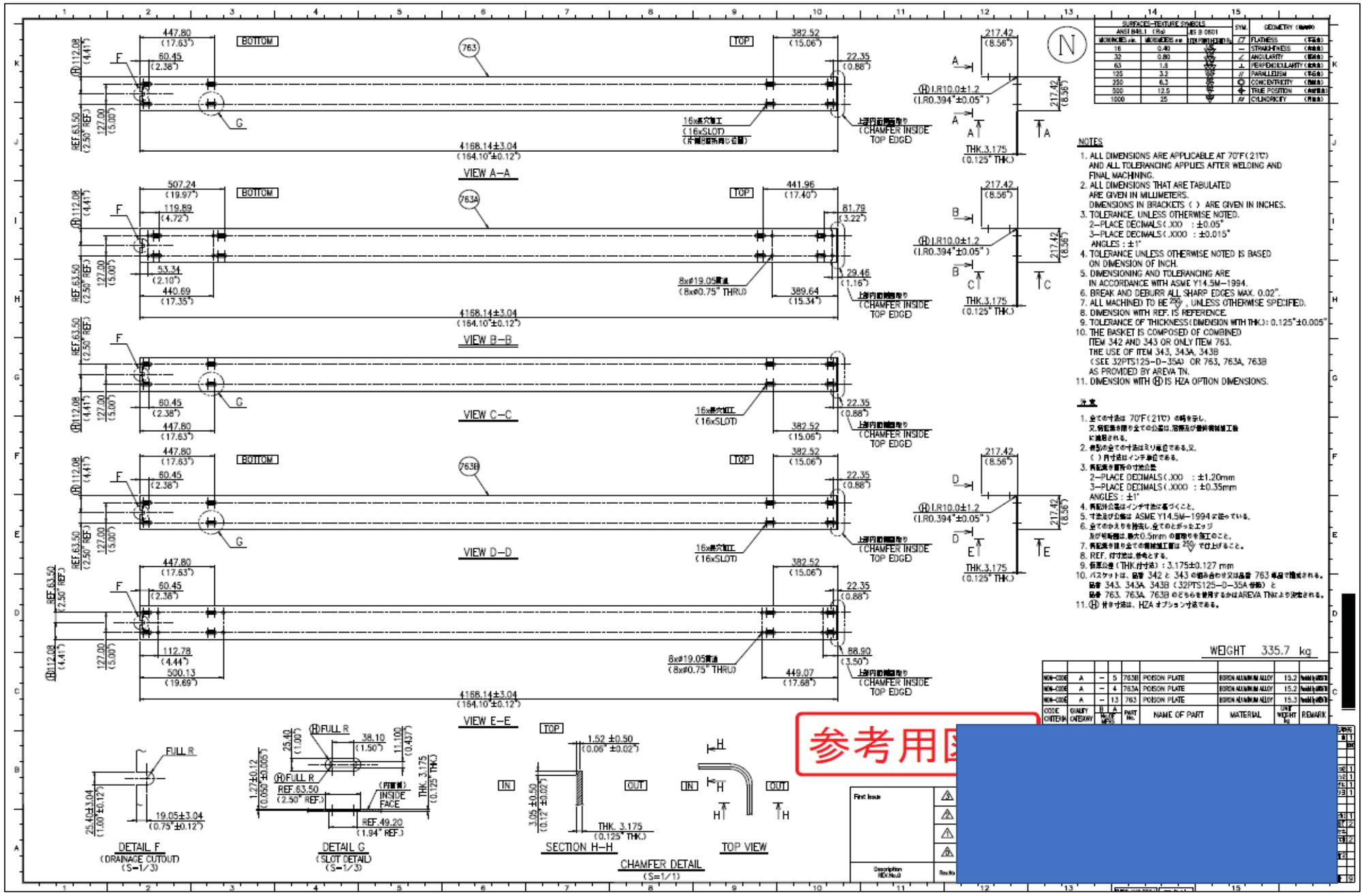
案件14：原子力機器部品座ぐり加工曲げ加工